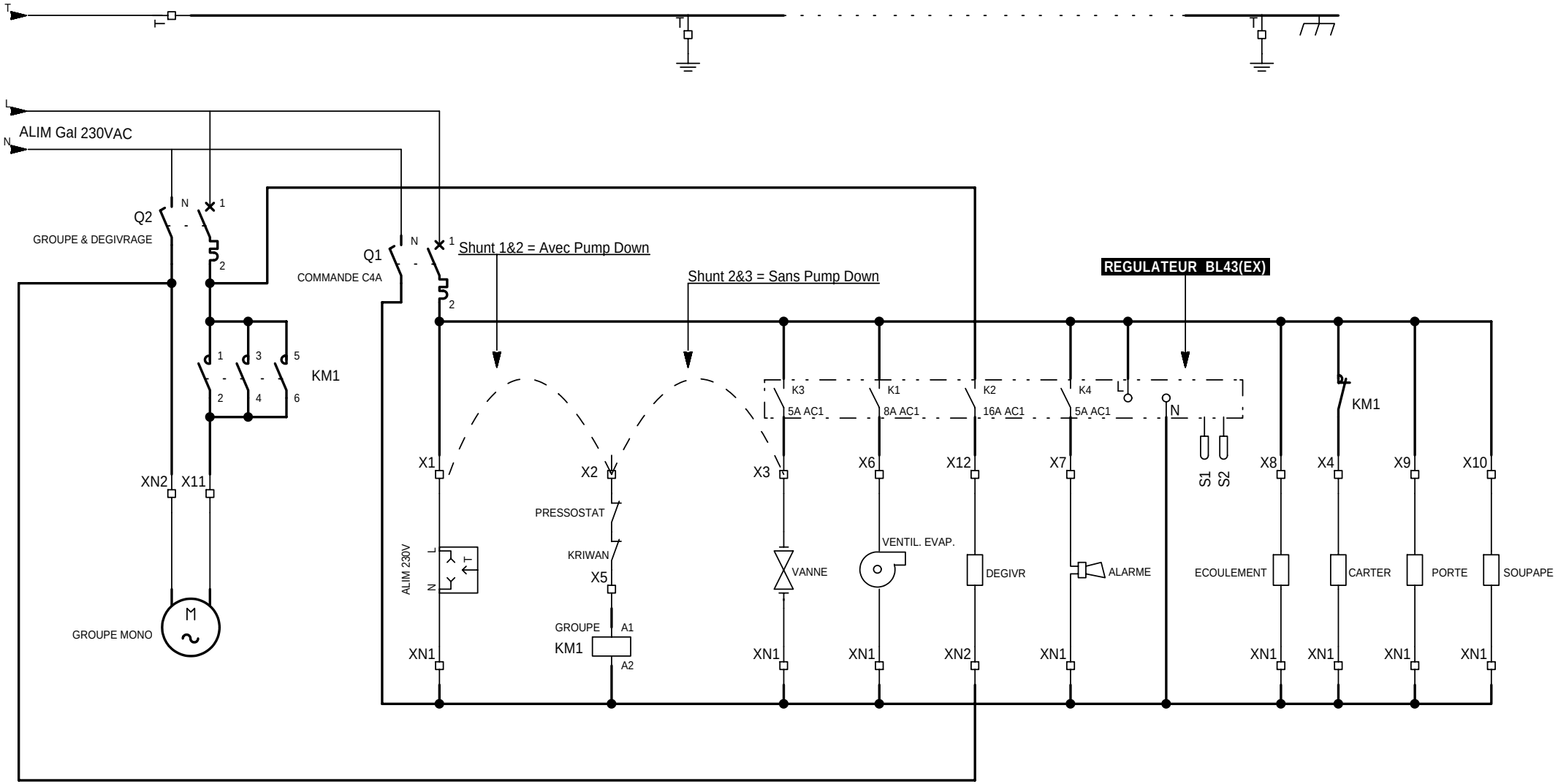

LEGENDE :

CABLAGE USINE

CABLAGE INSTALLATEUR

BORNE DE RACCORDEMENT

SHUNT PUMP DOWN

ESF 94190 VILLENEUVE ST GEORGES	DESSINE : TC VERIFIE : TC DATE DE CREATION :	D	13/07/2007	MISE A JOUR	TC		NMx COFFRET NEGATIF MONO DEGIVRAGE MONO PUISSANCE + COMMANDE	FOLIO 1/2
		C	19/09/2006	MISE A JOUR	TC			
		B	14/02/2005	MODIFS RES. CARTER	TC			
		A	01/02/2005	EDITION ORIGINAL	TC	Dossier n° :		
		INDICE	DATE	MODIFICATION	VISA			see2000 groupe IGE+XAO

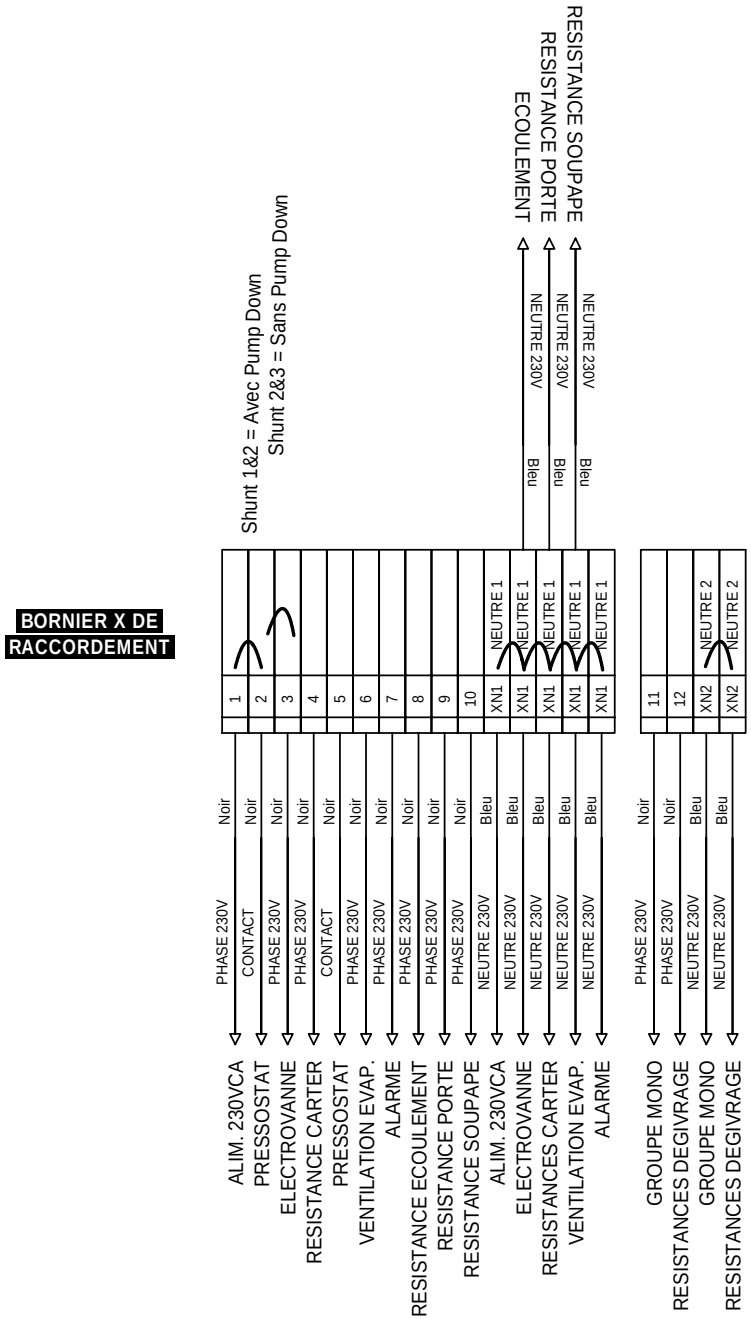

ESF 94190 VILLENEUVE ST GEORGES	DESSINE :	D	13/07/2007	MISE A JOUR	TC	NMx COFFRET NEGATIF MONO DEGIVRAGE MONO RACCORDEMENT
	VERIFIE :	C	19/09/2006	MISE A JOUR	TC	
		B	14/02/2005	MODIFS RES. CARTER	TC	
	DATE DE CREATION :	A	01/02/2005	EDITION ORIGINAL	TC	Dossier n° :
		INDICE	DATE	MODIFICATION	VISA	

FOLIO
2/2

see2000 groupe IGE+XAO